ShoWine

...the best for your Wine

CATALOGO
CATALOGUE

KWINE

CLIMATIZZAZIONE
PER CANTINE VINO

AIR CONDITIONERS
FOR WINE CELLARS

ITA | ENG

I climatizzatori per cantine KWINE trasformano la tua passione in un tesoro da preservare e condividere.

KWINE cellar air conditioners turn your passion into a treasure to preserve and share.

MONOBLOCCO KWINE

MONOBLOCK KWINE

La soluzione smart per piccole cantine

The smart solution for wine cellars

KWINE K1 con il suo design compatto, racchiude in un'unica macchina le funzioni necessarie al raffrescamento o riscaldamento e all'umidificazione o deumidificazione della tua cantina.

È ideale per climatizzare ambienti fino a 25 m³, con un livello di isolamento medio-basso. La nuova generazione di monoblocco introduce importanti innovazioni, come il controllo e il mantenimento automatico di temperatura (10-25°C) e umidità (40-90%) grazie all'umidificatore integrato.

Ti basterà scegliere la temperatura desiderata e la macchina imposterà automaticamente le modalità di raffrescamento o riscaldamento per adattare il clima della cantina alle tue esigenze. Inoltre la gestione completamente automatizzata delle funzioni di umidificazione e deumidificazione permette il mantenimento controllato del valore di umidità relativa della tua cantina.

Il controllo Wi-fi è di serie mentre, su richiesta del cliente, c'è la possibilità di supervisione e controllo remoto per gestire in modo più efficiente l'assistenza post vendita.

KWINE K1 with its compact design, packs the functions needed for cooling or heating and humidification or dehumidification of your wine cellar into a single machine.

It is ideal for air-conditioning rooms up to 25 m³ with a medium-low level of insulation.
The new generation of monoblock units introduces significant innovations, such as automatic temperature control and maintenance (10–25°C), humidity regulation (40–90%), and an integrated humidifier.

All you need to do is choose the desired temperature, and the machine will automatically set cooling or heating modes to adapt the cellar climate to your needs. In addition, the fully automated management of humidification and dehumidification functions allows the controlled maintenance of the relative humidity value of your wine cellar.

Wifi control is standard while, at the customer's request, there is the possibility of supervision and remote control to more efficiently manage after-sales service.

Personalizza la tua cantina | Customize your wine cellar

Finiture per griglia | Finished grid **OPTIONAL**

Disponibile in 3 varianti colore
Available in 3 color variants

Marrone/oro
Brown/gold

Rosso/oro
Red/gold

Nero/argento
Black/silver

Plenum per canalizzazione | Plenum for ductwork

Applicabile al monoblocco sia sul lato interno, verso la cantina, che sul lato esterno, permettendoti di canalizzare qualsiasi ambiente tu voglia dedicare alla tua cantina

Applicable to the monoblock on both the interior side, toward the cellar, and the external side, allowing you to air condition any room you want to dedicate to your cellar.

Modalità d'installazione | Installation mode

A

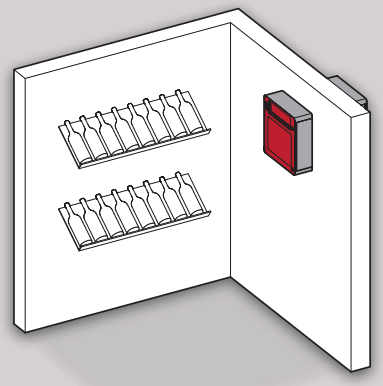

SOLUZIONE PASSANTE SU PARETE ESTERNA
monoblocco + griglia

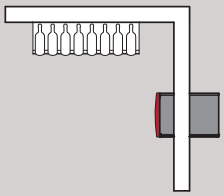

B

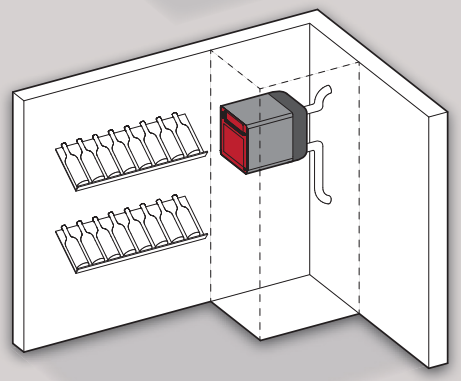

SOLUZIONE CANALIZZATA SU PARETE ESTERNA
monoblocco + griglia + plenum per canalizzazione

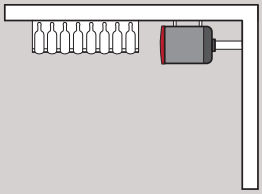

C

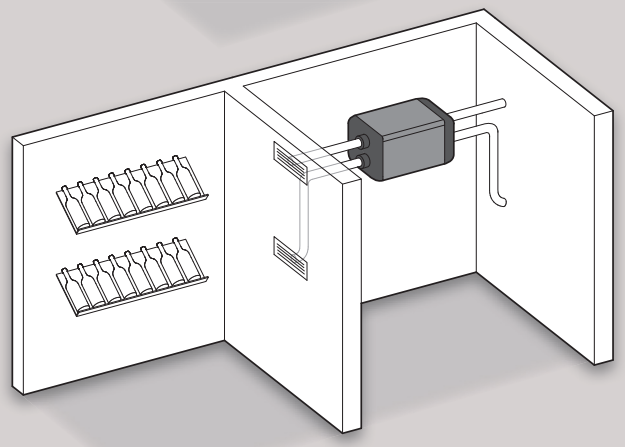

SOLUZIONE CANALIZZATA COMPLETA
monoblocco + 2 plenum per canalizzazione

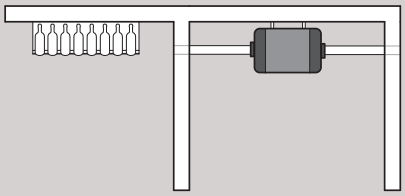

D

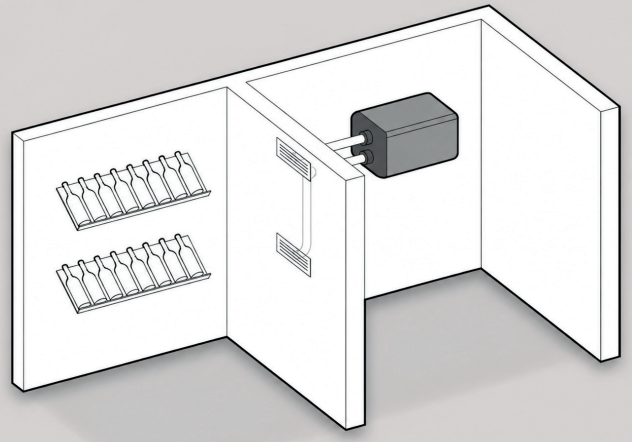

SOLUZIONE CANALIZZATA SU PARETE INTERNA
monoblocco + griglia + plenum per canalizzazione

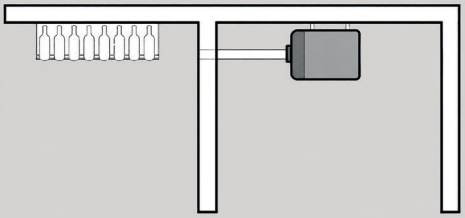

Monoblocco KWine | Monoblock KWine

K1

FILTOUCH WI-FI WINE

MONOBLOCCO KWINE | MONOBLOCK KWINE		
Codice | Code	Cod.	**K1**
Alimentazione | Power supply	V-Hz-Ph	230-50/60-1
Protezione da sovracorrente | Max overcurrent protection	A	16
Sezione cavi alimentazione | Power cable cross-sectional area	mm^2	1,5
Volume della cantina** | Wine Cellar volume**	m^3	25
Potenza di raffreddamento | Cooling capacity	W/BTU	780/2660
Potenza di riscaldamento | Heating capacity	W/BTU	1000/3412
Assorbimento elettrico | Electrical power absorbed	W	350 (+1100)
Resistenza elettrica | Electrical resistance	W	1100
Portata d'aria | Air flow	m^3/h	370/300/220
Dimensioni | Dimensions (LxPxH)	mm	450x616x480
Peso | Weight	Kg	43
Refrigerante | Refrigerant	Kg	0,24
	Tipo/Type	R290
Livello di pressione sonora interna (1m) | Indoor side sound pressure level 1m (Range/Nom)	dB(A)	56/51/42
Livello di pressione sonora interna (3m) | Indoor side sound pressure level 3m (Range/Nom)	dB(A)	53/49/40
Livello di pressione sonora esterna (1m) | Outdoor side sound pressure level 1m (Range/Nom)	dB(A)	33~50/46
Livello di pressione sonora esterna (3m) | Outdoor side sound pressure level 3m (Range/Nom)	dB(A)	32~48/44
Temp. esterna di funzionamento | External operating temp.	°C	-10~+43
Temperatura impostabile | Set temperature range	°C	+10~+25
Umidità impostabile | Settable humidity	%	40-90
Comandi di serie | Standard controls	-	Filocomando con Wi-Fi | Wired Controller with Wi-Fi
Deumidificazione | Dehumidification	-	Isoterma | Isotherm
Umidificazione | Humidification	-	Wet Film | Wet Film
Collegamento Modbus | Modbus connection	-	Di serie | Standard
Contatto porta | Door contact	-	Di serie | Standard

* Riferito al solo monoblocco base senza griglie e plenum | Referred to the basic monoblock only without grilles and plenum.

** I dati riportati in tabella si riferiscono a un volume stimato calcolato ipotizzando una cantina con un basso livello di isolamento | The data shown in the table refer to an estimated volume calculated assuming a poorly insulated cellar.

Accessori monoblocco | Monoblock accessories

ACCESSORI PER MONOBLOCCO WINE | WINE MONOBLOCK ACCESSORIES

	COD.	DESCRIZIONE - DESCRIPTION
	SWKWN-PL	Attacco di espulsione ovale per tubazioni Ø200 o Ø160. Attacco per aspirazione: Circolare per tubazioni Ø200. Oval discharge connection for Ø200 or Ø160 ducts. Suction connection: Circular for Ø200 ducts.
	KTELIR	Telecomando IR. IR remote control.
	RPCM	Riduttore di pressione con manometro. Taratura 1,5/1,8 bar (installazione obbligatoria con funzione umidificazione). Pressure reducer with gauge. Set to 1.5/1.8 bar (mandatory installation when using the humidification function).
	GECRA-200	Dim. Ø 200 mm. Tubo flessibile in alluminio termofonico. Confezione da 10 m. Size Ø 200 mm. Thermo-acoustic flexible aluminium duct. 10-meter pack.
	SECPPI	Griglia da esterno con rete antivolatile, in alluminio RAL9003, Ø 200 mm (al pezzo). Outdoor grille with bird screen, in RAL9003 aluminium, Ø 200 mm (per piece).
	TFAT-200	Sistema evaporativo con pannello poroso inumidito. Aumenta l'umidità relativa e riduce la temperatura dell'aria senza apporto di calore. Evaporative system with a wetted porous panel. Increases relative humidity and reduces air temperature without heat input.

Diagramma Potenza Rifregerante / Volume Cantina (Convariabile Isolamente)
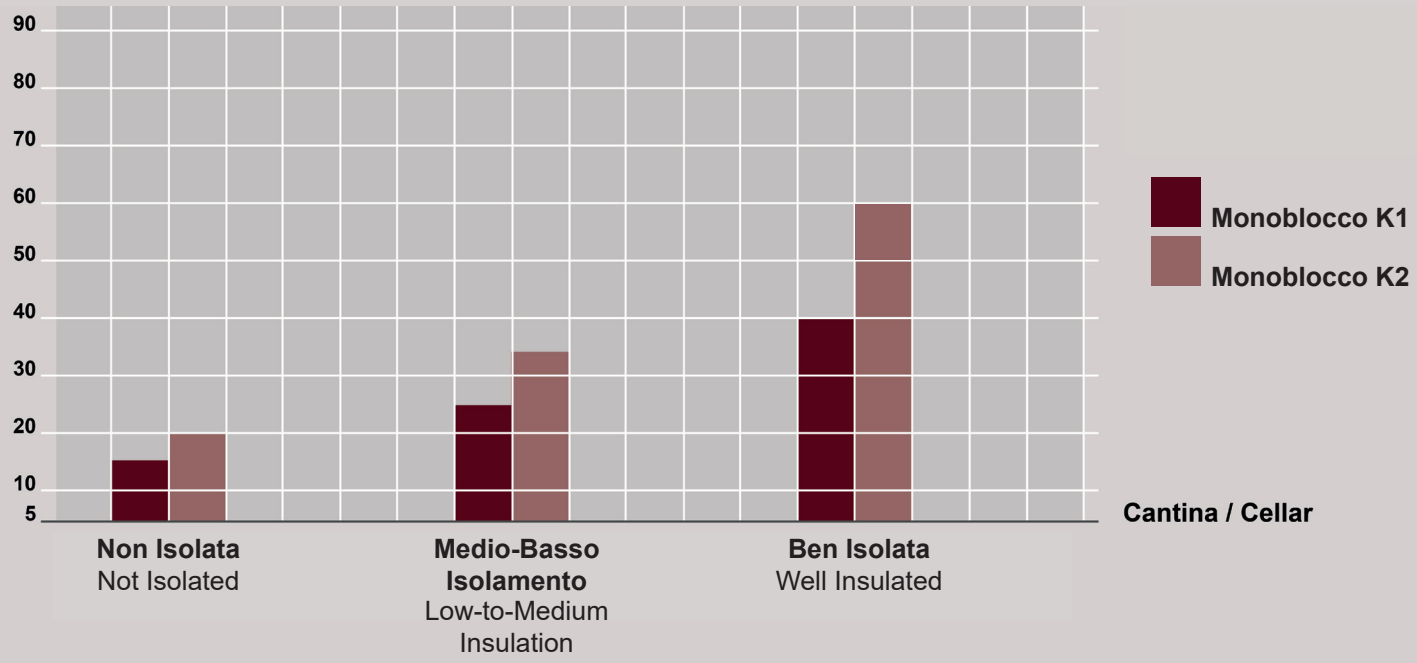
Cooling Capacity / Cellar Volume Diagram (Insulation Variable)